FR

airRoxy Sp. z o.o.
ul. Graniczna 40
44-178 Przyszowice .
Phone (+48) 32 239 42 00,
www.airroxy.com
e-mail:office@airroxy.com

Mode d'emploi

CHERS CLIENTS:
Merci d'avoir choisi notre produit. Nous vous garantissons qu'il répondra à toutes vos attentes. On espère également que vous serez satisfait de votre achat de ventilateur et de son utilisation

APPLICATION:
Les ventilateurs sont utilisés pour forcer le renouvellement de l'air sur le site d'installation. Ils peuvent être utilisés dans les lieux publics (magasins, bars, restaurants), les installations sanitaires, ainsi que dans les locaux résidentiels et industriels (ateliers, halls, entrepôts, garages). Les ventilateurs aRil peuvent être contrôlés par des régulateurs de vitesse.

LA CONSTRUCTION:

Le ventilateur aRil est composé des eléments suivants :

-un moteur à induction asynchrone monophasé adapté à un fonctionnement continu,

-turbine radiale

-boîtier en matériaux polymères

UTILISATION:
Les ventilateurs aRil ne nécessitent pas d'entretien fréquent. Ils sont conçus pour un fonctionnement continu et, en fonction des conditions de fonctionnement du ventilateur, peuvent être effectués périodiquement selon les besoins.

MONTAGE:
Les modèles de ventilateurs aRil s'installent au mur, au plafond ou sur un support préparé pour l'installation de gaines rondes. Après avoir déballé le ventilateur, vérifiez

-état du câble d'alimentation (coupures, fissures dans l'isolation)

-l'état du boîtier du ventilateur (bosses, déformations)

-l'hélice ne doit pas frotter contre le tunnel.

-Les données figurant sur la vignette technique doivent correspondre aux paramètres de l'installation électrique concernée. Il est conseillé de vérifier l'état du produit en raison des dommages éventuels causés par le transport.

ATTENTION !!!
Avant l'installation, coupez l'alimentation du système électrique ! Si le produit n'est pas endommagé, le ventilateur peut être installé sur le site cible

préparer les connexions électriques

fixer le ventilateur dans le conduit de ventilation

L'hélice ne doit pas frotter contre le boîtier.

serrer le conduit flexible à l'aide d'un collier et d'un tournevis (de manière à ce que le collier s'insère dans les nervures du boîtier)

le raccordement à l'installation électrique doit être effectué par du personnel qualifié

ENTRETIEN:
Pour enlever la saleté du ventilateur

débrancher le ventilateur du secteur

démonter le ventilateur en cas de contamination importante, retirer la turbine à l'aide d'un tournevis ou d'une clé

laver soigneusement toutes les pièces à l'aide d'un chiffon humide et d'une petite quantité de détergent, en veillant à ne pas mouiller le moteur

après avoir essuyé tous les composants du ventilateur, les remonter (la méthode de fixation de l'hélice à l'axe du moteur est résolue à l'aide d'une entretoise et d'un boulon d'espacement, de sorte que le boulon ne soit pas serré jusqu'à la butée)

installer le ventilateur à l'endroit prévu

brancher le ventilateur sur le secteur

ENTRETIEN DU MOTEUR:
Le moteur doit être révisé périodiquement en fonction des conditions dans lesquelles il fonctionne, mais au moins une fois tous les deux ans. L'inspection comprend le nettoyage et l'inspection externe du moteur et des dispositifs de sécurité. Le moteur doit être révisé périodiquement en fonction des conditions dans lesquelles il fonctionne, mais au moins une fois tous les deux ans. L'inspection comprend le nettoyage et l'inspection externe du moteur et des dispositifs de sécurité. L'examen doit être effectué par une personne dûment qualifiée.

Vérifier

résistance de l'isolation et du bobinage

résistance de mise à la terre

état des roulements

RACCORDEMENTS ÉLECTRIQUES :

S'assurer que la tension (V) et la fréquence (Hz) de la source d'énergie sont conformes aux valeurs indiquées sur la plaque signalétique. S'assurer que l'appareil peut être déconnecté de l'alimentation électrique principale après l'installation. La déconnexion peut se faire en donnant accès à la fiche ou en plaçant un disjoncteur dans l'installation fixe conforme aux normes d'installation électrique. L'appareil doit être raccordé en permanence au câblage de l'installation fixe (câble à 2 ou 3 fils d'une section minimale de 1 mm2 et maximale de 1,5 mm2). Pour effectuer le raccordement électrique, suivez le schéma de câblage (voir figures 3A, 3B, 3C). Aucune mise à la terre n'est nécessaire étant donné qu'il s'agit d'un appareil à double isolation (classe II). Retirez le couvercle de la boîte de jonction comme indiqué à la figure 2. Perforez le support de câble isolé (0) pour faire passer les câbles d'alimentation.

Placer le câble d'alimentation de manière à éviter que des liquides ou des vapeurs ne pénètrent le long du câble. Si cela n'a pas été possible, l'entrée du câble doit être rendue plus étanche, par exemple avec du silicone. Dans le cas contraire, l'indice de protection IP indiqué ne sera pas respecté.

L'appareil a une, deux ou trois vitesses de moteur (selon le modèle). Si l'utilisateur souhaite installer un commutateur de vitesse mécanique pour sélectionner la grande vitesse, la vitesse moyenne et la petite vitesse, voir les figures 3A, 3B et 3C.

RÉGLAGES ET FONCTIONNEMENT

Effectuer les réglages nécessaires en fonction du modèle installé. Le ventilateur d'extraction s'allume lorsqu'il est activé par l'interrupteur. Pour terminer l'installation, vérifier que toutes les connexions ont été effectuées correctement et que les câbles sont bien positionnés. Remettre le couvercle en place et s'assurer qu'il ne peut pas être retiré sans outil. S'assurer que les lames tournent librement.

ATTENTION !!!
Le raccordement au secteur doit être effectué par un électricien qualifié avec l'autorisation du SEP ! Débrancher le ventilateur du secteur avant d'effectuer toute opération d'entretien ou de réglage ! L'installation électrique doit comporter un interrupteur dont la distance entre les contacts de tous les pôles n'est pas inférieure à 3 mm.

La mise à la terre absolue du ventilateur est obligatoire. Des mesures appropriées doivent être prises pour éviter l'inversion du flux de gaz dans la pièce à partir d'un conduit de fumée ouvert ou d'autres appareils à flamme ouverte. Les ventilateurs Arw ne doivent pas être utilisés dans les pièces où l'humidité est élevée et comme ventilateurs antidéflagrants. Tout entretien doit être effectué après avoir débranché le ventilateur arw du secteur, même si le ventilateur ne fonctionne pas !!! Il est interdit de s'approcher du ventilateur pendant son fonctionnement et sans avoir au préalable débranché l'alimentation du système électrique. Il est interdit de monter le ventilateur arw d'une manière non conforme aux instructions ou d'utiliser le ventilateur dans un état partiel ou incomplet ! Il est impératif de raccorder un fil de terre ! Vérifier le sens de rotation de l'hélice lorsqu'elle est branchée, car un mauvais sens de rotation de la turbine entraînera un mauvais fonctionnement de l'appareil. En cas de dommage, la réparation doit être confiée à un service spécialisé. Vérifier tous les raccords à vis avant de démarrer le moteur.

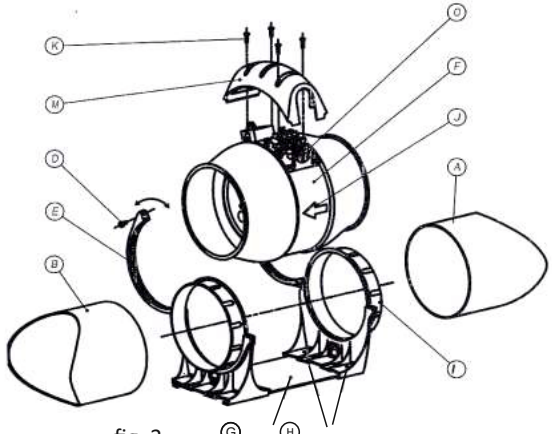

fig. 2

RACCORDEMENTS ÉLECTRIQUES :

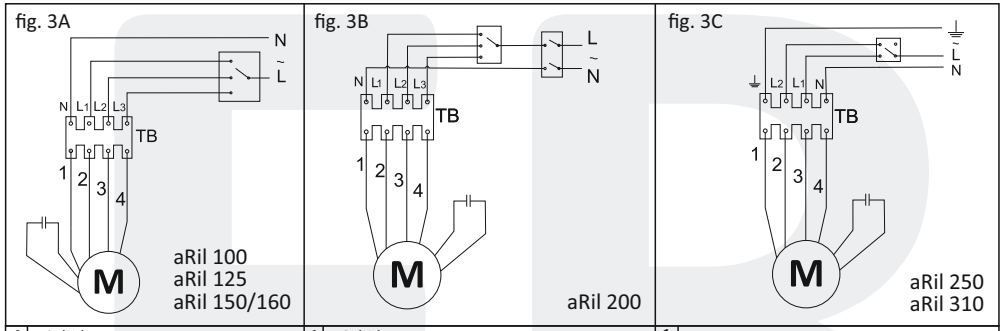

1	noir (N-)	1	noir (N-)	1	jaune-vert (⏚)
2	bleu(L1)+N -vitesse élevée	2	bleu (L1) +N - vitesse élevée	2	blanc (L2) +N- petite vitesse
3	brun(L2) +N - vitesse moyenne	3	brun (L2) +N - vitesse moyenne	3	noir (L1)+N- vitesse élevée
4	blanc(L3) +N - petite vitesse	4	blanc (L4) +N - petite vitesse	4	rouge (N-)

GARANTIE
Les ventilateurs de gaine aRil d'airRoxy sont garantis pour une période de 2 ans à compter de la date d'achat. La garantie n'est valable que sur présentation d'une preuve d'achat et d'une carte de garantie correctement remplie. Toutefois, elle ne couvre pas les défauts causés par des forces mécaniques externes, la pollution, des modifications propres, des agents chimiques ou une installation non professionnelle.

paramètre		aRil 100	aRil 125	aRil 150/160	aRil 200	aRil 250	aRil 310
déplacement d'air (m3/h)	m³/h	120 138 198	180 200 280	288 330 432	660 750 870	1200 1470	1680 2220
pression sonore (A)	dB(A)	41 46 56	41 46 56	54 56 63	61 63 68	63 70	63 70
tension d'alimentation		220-230V ~50 Hz					
vitesse du moteur (1/min)	1/min	1500 1750 2350	1500 1750 2350	1450 1700 2250	1250 2050 2300	2150 2550	1650 2150
puissance du moteur	W	18 19 23	20 22 25	34 36 40	95 98 105	134 200	200 290
consommation de courant	A	0,095 0,10 0,11	0,098 0,102 0,112	0,17 0,18 0,19	0,44 0,45 0,45	0,7 0,9	0,9 1,3
température de fonctionnement		-20 ~+60°C					
poids brut	kg	2	2,1	2,9	4,9	7,8	10,5
degré de protection	IP	X2	X2	X2	X2	X2	X2
classe d'isolation		1	1	1	1	1	1

Numéro de la carte de garantie_____

<Data wykrycla usterki>	Date de la réparation	Étendue de la réparation	signature

Modèle_____ Numéro de série_____ Date de la vente_____ Numéro de facture_____ Cachet du distributeur date_____ timbre de service	Modèle_____ Numéro de série_____ Date de la vente_____ Numéro de facture_____ Cachet du distributeur date_____ timbre de service	Modèle_____ Numéro de série_____ Date de la vente_____ Numéro de facture_____ Cachet du distributeur date_____ timbre de service

garantie de 2 ans